Soluciones para la Recarga de Vehículos Eléctricos

TARIFA DE PRECIOS 2023

Precios válidos para España, Andorra y Portugal

AHB® SOLUTIONS

Recarga Inteligente para vehículos eléctricos

TARIFA DE PRECIOS 2023

Recarga Inteligente para vehículos eléctricos

Modos de recarga 3
Tipos de conector 3

Cajas de recarga

eHOME, Cajas de recarga doméstica 4
eHOME Link, Cajas de recarga doméstica con comunicaciones RS-485 4
Genion One MC, Gestor doméstico para recarga de VE 4
eNEXT, Cajas de recarga doméstica con APP 4
eNext ELITE, Cajas de recarga inteligentes con WiFi 4
ePARK, Cajas de recarga inteligentes 5
URBAN-WB, Cajas de recarga inteligentes doble toma 5
CirBEON, Sensor para control dinámico potencia 5

Postes de recarga

URBAN, Postes de carga inteligentes 6
URBAN MASTER/SLAVE, Postes de carga inteligente con sistema Master/Slave 6
URBAN MASTER/SLAVE DC, Postes de carga inteligente, carga en CC y sistema Master / Slave 6

Estación de recarga

RAPTION 50, Estaciones de recarga rápida compactas 8
RAPTION 50 EVO, Estaciones de recarga rápida compactas ampliables a 100 kW 8
RAPTION 100, Estaciones de recarga ultrarrápida compactas 9
RAPTION 150C, Estaciones de recarga compactas de alta potencia 9

Accesorios recarga

COFRET, Caja de protecciones para puntos de recarga 10
CirBEON, Sensor para control dinámico potencia 10
Genion One MC, Gestor doméstico para recarga de VE 10
DLM, Sistema dinámico de carga (Dynamic Load Manager) 11
PD, Pedestal para cajas de recarga 11
RVE-CARD, Tarjeta para recarga 11
CONNEC, Cables de recarga 11

Modos de recarga

MODO 1	MODO 2	MODO 3	MODO 4
			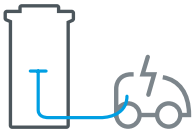
Conexión directa del vehículo a la red. • Toma de corriente no dedicada. • Cable simple. • Riesgo de sobrecalentamiento. • Adecuado para VE pequeños y de 2 ruedas	Conexión directa del vehículo a la red. • Toma de corriente no dedicada. • Cable con dispositivo de comunicación y supervisión de recarga. • Adecuado para VE pequeños hasta 2,8 kW	Conexión directa del vehículo a la red. • Toma de corriente dedicada con monitorización de carga. • Cable dedicado. • Recarga 3,7 ... 22 kW	Conexión indirecta del vehículo a la red, a través de cargador externo. • Toma externa de corriente directa con monitorización de carga. • Cable dedicado. • Recarga rápida 22 ... 150 kW

Tipos de conector

CA	Tipo 1		CC	JEVS G105 / CHAdeMO	
	Tipo 2			CCS Combo 2	

Cajas de recarga

eHOME

Cajas de recarga doméstica

Tipo	Código	Nº Tomas	Salida	Tipo conector	Tipo red	Modo recarga	PVP (€)
eHOME T2C32	[3] V25030.	1	230 Vac- 32 A - 7,4 kW	Cable Tipo 2	Monofásica	3	592,00
eHOME T2S32	[3] V25070.	1	230 Vac- 32 A - 7,4 kW	Base Tipo 2	Monofásica	3	522,00
eHOME T2S16 TRI	[3] V25080.	1	400 Vac - 16 A - 11 kW	Base Tipo 2	Trifásica	3	557,00
eHOME T2C16 TRI	[3] V25090.	1	400 Vac - 16 A - 11 kW	Cable Tipo 2	Trifásica	3	622,00

Indicación luminosa de fin de carga, Compatible con sensor CirBEON-63, Peso: 3 kg, Envolvente de plástico ABS autoextinguible - IP54 - IK10, Dimensiones 315x180x115 mm. Longitud de cable de 5 m y soporte para el cable incluido (según modelo).

NEW

eHOME Link

Cajas de recarga doméstica con comunicaciones RS-485

Tipo	Código	Nº Tomas	Salida	Tipo conector	Tipo red	Protección diferencial	Modo recarga	PVP (€)
eHOME Link T2C32	[3] V25330.	1	230 Vac- 32 A - 7,4 kW	Cable Tipo 2	Monofásica	6 mAdc	3	677,00
eHOME Link T2S32	[3] V25370.	1	230 Vac- 32 A - 7,4 kW	Base Tipo 2	Monofásica	6 mAdc	3	617,00
eHOME Link T2S16 TRI	[3] V25380.	1	400 Vac - 16 A - 11 kW	Base Tipo 2	Trifásica	6 mAdc	3	657,00
eHOME Link T2C16 TRI	[3] V25390.	1	400 Vac - 16 A - 11 kW	Cable Tipo 2	Trifásica	6 mAdc	3	717,00

Indicación luminosa de fin de carga, Compatible unicamente con sensor CirBEON-63, Peso: 4 kg, Envolvente de plástico ABS-PCV0 autoextinguible - IP54 - IK10, Dimensiones 315x180x115 mm. Longitud de cable de 5 m y soporte para el cable incluido (según modelo).

NEW

Genion One MC

Gestor doméstico para recarga de VE

Tipo	Código	Comunicaciones	PVP (€)
Genion One MC	[*] V40702.	RS-485 | Ethernet | Wi-Fi	322,96

Genion One es compatible con la gama **monofásica** eHOME Link. Incluye aplicación web para la gestión dinámica de la generación fotovoltaica y el punto de recarga. Además es capaz de gestionar hasta 2 equipos eHOME Link.

eNEXT

Cajas de recarga doméstica con APP

Tipo	Código	Nº Tomas	Salida	Tipo conector	Tipo red	Comunicaciones	PVP (€)
eNEXT M-C2	[C] V27030.	1	230 Vac- 32 A - 7,4 kW	Cable Tipo 2	Monofásica	Inalámbricas (WPAN)	771,00
eNEXT M-S2	[C] V27070.	1	230 Vac- 32 A - 7,4 kW	Base Tipo 2	Monofásica	Inalámbricas (WPAN)	680,00
eNEXT T-S2	[C] V27040.	1	400 Vac - 32 A - 22 kW	Base Tipo 2	Trifásica	Inalámbricas (WPAN)	740,00
eNEXT T-C2	[C] V27060.	1	400 Vac - 32 A - 22 kW	Cable Tipo 2	Trifásica	Inalámbricas (WPAN)	831,00

Indicación luminosa de fin de carga, Compatible con sensor CirBEON, Comunicaciones inalámbricas, APP para monitorización y configuración del equipo, Peso: 4 kg, Envolvente de ABS/PC - IP54 - IK10, Dimensiones 180x335x315 mm. Longitud de cable de 5 m y soporte para el cable incluido (según modelo)

eNext ELITE

Cajas de recarga inteligentes con WiFi

Tipo	Código	Nº Tomas	Salida	Tipo conector	Tipo red	Protección diferencial	Contador MID	Comunicaciones	PVP (€)
eNEXT ELITE M-C2	[C] V26220.	1	230 Vac- 32 A - 7,4 kW	Cable Tipo 2	Monofásica	6 mAcc	MID	Ethernet | WiFi	1.441,00
eNEXT ELITE M-S2	[C] V26240.	1	230 Vac- 32 A - 7,4 kW	Base Tipo 2	Monofásica	6 mAcc	MID	Ethernet | WiFi	1.350,00
eNEXT ELITE T-C2	[C] V26420.	1	400 Vac - 32 A - 22 kW	Cable Tipo 2	Trifásica	6 mAcc	MID	Ethernet | WiFi	1.591,00
eNEXT ELITE T-S2	[C] V26440.	1	400 Vac - 32 A - 22 kW	Base Tipo 2	Trifásica	6 mAcc	MID	Ethernet | WiFi	1.500,00

Pantalla a color de 3,5", Compatible con sensor CirBEON, Medida de energía integrada MID, Lector RFID para identificación y activación recarga - ISO 14443 A/B, Almacenamiento de datos, Comunicaciones Ethernet y WiFi, Comunicaciones 4G (opcional), Protocolo comunicaciones OCPP 1.5/1.6, Peso: 4 kg, Envolvente de ABS/PC - IP54 - IK10, Dimensiones 180x335x315 mm. Longitud de cable de 5 m y soporte para el cable incluido (según modelo).

eNEXT

V	2	X	X	X	X	0	0	X	X
Código						Código interno			↑

Protecciones	-	0	-	-
	6 DC	1	1	80,00

Plazo entrega: [*] Inmediato, [x] Semanas laborables, [c] Consultar

ePARK

Cajas de recarga inteligentes

Tipo	Código	Nº Tomas	Salida	Tipo conector	Tipo red	Modo recarga	Comunicaciones	PVP (€)
ePARK M-S2	[3] V27240.	1	230 Vac- 32 A - 7,4 kW	Base Tipo 2	Monofásica	3	Ethernet	1.300,00
ePARK M-C2	[3] V27220.	1	230 Vac- 32 A - 7,4 kW	Cable Tipo 2	Monofásica	3	Ethernet	1.391,00
ePARK M-2C2	[3] V27222.	2	230 Vac- 32 A - 7,4 kW	Cable Tipo 2	Monofásica	3	Ethernet	2.132,00
ePARK M-2S2	[3] V27244.	2	230 Vac- 32 A - 7,4 kW	Base Tipo 2	Monofásica	3	Ethernet	1.950,00
ePARK T-S2	[3] V27440.	1	400 Vac - 32 A - 22 kW	Base Tipo 2	Trifásica	3	Ethernet	1.450,00
ePARK T-C2	[3] V27420.	1	400 Vac - 32 A - 22 kW	Cable Tipo 2	Trifásica	3	Ethernet	1.541,00

Medida de energía integrada MID, Lector RFID para identificación y activación recarga - ISO 14443 A/B, Almacenamiento de datos, Comunicaciones Ethernet, Comunicaciones 4G (opcional), Protocolo comunicaciones OCPP 1.5/1.6, Peso: 4 kg, Envolvente de ABS/PC - IP54 - IK10, Dimensiones 200x335x315 mm. Longitud de cable de 5 m y soporte para el cable incluido (según modelo).

URBAN-WB

Cajas de recarga inteligentes doble toma

Tipo	Código	Nº Tomas	Salida	Tipo conector	Tipo red	Protección diferencial	Modo recarga	Comunicaciones	PVP (€)
URBAN-WB M22	[3] V20622.	2	230 Vac- 32 A - 7,4 kW	Base Tipo 2	Monofásica	Tipo A	3	Ethernet	3.300,00
URBAN-WB M22-C2	[3] V2062A.	2	230 Vac- 32 A - 7,4 kW	Cable Tipo 2	Monofásica	Tipo A	3	Ethernet	3.960,00
URBAN-WB T22	[3] V20623.	2	400 Vac - 32 A - 22 kW	Base Tipo 2	Trifásica	Tipo A	3	Ethernet	3.500,00
URBAN-WB T22-C2	[3] V20626.	2	400 Vac - 32 A - 22 kW	Cable Tipo 2	Trifásica	Tipo A	3	Ethernet	4.160,00

Protección magnetotérmica y protección diferencial de 30 mA Tipo A independiente por toma, Medida de energía integrada MID, Lector RFID para identificación y activación recarga - ISO 14443 A/B, Almacenamiento de datos, Comunicaciones Ethernet, Comunicaciones 4G (opcional), Protocolo comunicaciones OCPP 1.5/1.6, Peso: 55 kg, Envolvente de aluminio IP54 - IK10, Dimensiones 850x450x290 mm. Longitud de cable de 4 m (según modelo).

ePARK

V	2	X	X	X	X	0	0	X	X	X
Código						Código interno				

			Plazo entrega	+ €
Comunicaciones adicionales	-	0	-	-
	+ 4G	1	1	210,00

URBAN-WB

V	2	X	X	X	X	0	0	X	X	X
Código						Código interno				

			Plazo entrega	URBAN-WB	+ €
Comunicaciones	-	0	-	√	-
	4G	1	1	√	210,00
Protecciones	RA	1	1	√	Consultar
	RCD-B	2	1	√	Consultar
	RCD-B RA	3	1	√	Consultar
	6 DC	8	1	√	Consultar
Accesorios	-	0	-	√	
	LTK	4	1	√	Consultar
	EXT	G	1	√	Consultar
	EXT + LTK	K	1	√	Consultar

Protecciones y accesorios

4G	Modem 4G
RA	Rearme automático
RCD-B	Protección diferencial Tipo B
6 DC	Detección de fugas de 6 mAcc
LTK	Kit calefactor
EXT	Acometida por tapa inferior para exteriores

Plazo entrega: [*] Inmediato, [x] Semanas laborables, [c] Consultar

Postes de recarga

URBAN

Postes de carga inteligentes

Tipo	Código	Nº Tomas	Salida	Tipo conector	Tipo red	Protección diferencial	Modo recarga	Comunicaciones	PVP (€)
URBAN 20									
URBAN T22	[3] V10623.	2	400 Vca - 32 A - 22 kW	Base Tipo 2	Trifásica	Tipo A	3	Ethernet	3.950,00
URBAN T22-C2	[3] V10626.	2	400 Vca - 32 A - 22 kW	Cable Tipo 2	Trifásica	Tipo A	3	Ethernet	4.610,00
URBAN T24-MIX	[3] V10627.	4 (2)	400 Vca - 32 A - 22 kW| 230 Vca - 16 A - 3,7 kW	Base Tipo 2 | Schuko	Trifásica	Tipo A	1 | 2 | 3	Ethernet	4.400,00

Protección magnetotérmica y protección diferencial de 30 mA Tipo A independiente por toma, Medida de energía integrada MID, Lector RFID para identificación y activación recarga - ISO 14443 A/B, Almacenamiento de datos, Comunicaciones Ethernet, Comunicaciones 3G (opcional), Protocolo comunicaciones OCPP 1.5/1.6, Peso: 55 kg, Envolvente de aluminio IP54 - IK10, Dimensiones 1550x450x290 mm. Longitud de cable de 4 m (según modelo).

URBAN MASTER/SLAVE

Postes de carga inteligente con sistema Master/Slave

Tipo	Código	Nº Tomas	Salida	Tipo conector	Tipo red	Protección diferencial	Modo recarga	Comunicaciones	PVP (€)
URBAN MASTER									
URBAN MASTER T2	[C] V10633.	2	400 Vca - 32 A - 22 kW	Base Tipo 2	Trifásica	Tipo A	3	Ethernet	5.500,00
URBAN MASTER T2-C2	[C] V10636.	2	400 Vca - 32 A - 22 kW	Cable Tipo 2	Trifásica	Tipo A	3	Ethernet	6.160,00
URBAN SLAVE									
URBAN SLAVE T2	[C] V10643.	2	400 Vca - 32 A - 22 kW	Base Tipo 2	Trifásica	Tipo A	3	Ethernet	3.600,00
URBAN SLAVE T2-C2	[C] V10646.	2	400 Vca - 32 A - 22 kW	Cable Tipo 2	Trifásica	Tipo A	3	Ethernet	4.260,00

Sistema con hasta 6 o 9 cargadores Slave por cada Master según el switch opcional elegido. Pantalla táctil TFT a color de 8" antivandálica, Protección magnetotérmica y protección diferencial de 30 mA Tipo A independiente por toma, Medida de energía integrada MID, Lector RFID para identificación y activación recarga - ISO 14443 A/B, Almacenamiento de datos, Comunicaciones Ethernet, Comunicaciones 4G (opcional), Protocolo comunicaciones OCPP 1.5/1.6, Peso: 30 kg, Envolvente de aluminio IP54 - IK10, Dimensiones 1550x450x290 mm. Longitud de cable de 4 m (según modelo).

URBAN MASTER/SLAVE DC

Postes de carga inteligente, carga en CC y sistema Master / Slave

Tipo	Código	Nº Tomas	Salida	Tipo conector	Tipo red	Protección diferencial	Modo recarga	Comunicaciones	PVP (€)
MASTER									
URBAN MASTER CCS2	[C] V10730.	1	150 ... 920 Vcc - 70 A - 25 kW	CCS Combo 2 [FF]	Trifásica	Tipo B	4	Ethernet	Consultar
SLAVE									
URBAN SLAVE CCS2	[C] V10740.	1	150 ... 920 Vcc - 70 A - 25 kW	CCS Combo 2 [FF]	Trifásica	Tipo B	4	Ethernet UTP	Consultar

TABLA DE PRESTACIONES ADICIONALES

URBAN MASTER / URBAN SLAVE

V	1	X	X	X	X	0	0	X	X	X				
Código						Código interno					**Plazo entrega**	URBAN MASTER	URBAN SLAVE	+ €
Comunicaciones			-					0			-			-
			4G					1			1	√		Consultar
			PAYTERM					5			1	√		Consultar
			4G PAYTERM					6			1	√		Consultar
			SW6					A			1	√		Consultar
			4G SW6					B			1	√		Consultar
			SW6 PAYTERM					F			1	√		Consultar
			4G SW6 PAYTERM					G			1	√		Consultar
			4G SW9					L			1	√		Consultar
			SW9 PAYTERM					P			1	√		Consultar
			4G SW9 PAYTERM					Q			1	√		Consultar
Protecciones			RCD-B						2		1	√	√	Consultar
			6 DC						8		1	√	√	Consultar
			SPD						4		1	√	√	Consultar
			RCD-B SPD						6		1	√	√	Consultar
			6 DC SPD						C		1	√	√	Consultar
Accesorios			LTK							4	1	√	√	Consultar

URBAN

V	1	X	X	X	X	0	0	X	X	X			
Código						Código interno					Plazo entrega	URBAN	+ €
Comunica-ciones			-					0			-	√	-
			4G					1			1	√	210,00
Protecciones			RA						1		1	√	Consultar
			RCD-B						2		1	√	Consultar
			RCD-B RA						3		1	√	Consultar
			6 DC						8		1	√	Consultar
			SPD						4		-	√	Consultar
			RA SPD						5		1	√	Consultar
			RCD-B SPD						6		1	√	Consultar
			RCD-B RA SPD						7		1	√	Consultar
			6 DC SPD						C		1	√	Consultar
Accesorios			-							0	-	√	
			LTK							4	1	√	Consultar

Protecciones y accesorios

4G	Modem 4G
RA	Rearme automático
AV	Tapas antivandálicas
RCD-B	Protección diferencial Tipo B
6 DC	Detección de fugas de 6 mAcc
SPD	Protección contra sobretensiones
LTK	Kit calefactor
SW6	Switch 6 equipos (Master + 6 Slave)
SW9	Switch 9 equipos (Master + 9 SLAVE)
PAYTERM	Terminal de pago con tarjeta contactless

Plazo entrega: [*] Inmediato, [x] Semanas laborables, [c] Consultar

Estación de recarga

RAPTION 50

Estaciones de recarga rápida compactas

Tipo	Código	Nº Tomas	Salida	Tipo conector	Tipo red	Modo recarga	Comunicaciones	PVP (€)
RAPTION 50 CCS2	[8] V17110.	1	50-500 Vcc - 125 A - 50 kW	CCS Combo 2 (FF)	Trifásica	4	Ethernet | 4G	Consultar
RAPTION 50 CCS2 T2C32	[8] V17122.	2	50-500 Vcc - 125 A - 50 kW| 400 Vca - 32 A - 22 kW	CCS Combo 2 (FF)| Cable Tipo 2	Trifásica	3 | 4	Ethernet | 4G	Consultar
RAPTION 50 CCS2 T2S32	[8] V17123.	2	50-500 Vcc - 125 A - 50 kW| 400 Vca - 32 A - 22 kW	CCS Combo 2 (FF) | Base Tipo 2	Trifásica	3 | 4	Ethernet | 4G	Consultar
RAPTION 50 CCS2 CHA T2S32	[8] V17130.	3	50-500 Vcc - 125 A - 50 kW| 400 Vca - 32 A - 22 kW	CCS Combo 2 (FF)| JEVS G105 - CHAdeMO (AA)| Base Tipo 2	Trifásica	3 | 4	Ethernet | 4G	Consultar

Pantalla táctil TFT a color de 8" antivandálica, Protección magnetotérmica y protección diferencial de 30 mA Tipo B independiente por toma, Medida de energía integrada MID, Lector RFID para identificación y activación recarga - ISO 14443 A/B, Almacenamiento de datos, Comunicaciones Ethernet, Comunicaciones 4G, Protocolo comunicaciones OCPP 1.5/1.6, Peso: 230 kg, Permite montaje en pared, Envolvente de acero inoxidable IP54 - IK10, Dimensiones: 350x940x1800 mm. Longitud de cable de 3 m (5 m opcional).

RAPTION 50 EVO

Estaciones de recarga rápida compactas ampliables a 100 kW

Tipo	Código	Nº Tomas	Salida	Tipo conector	Tipo red	Modo recarga	Comunicaciones	PVP (€)
RAPTION 50 EVO CCS2	[8] V17410.	1	100-920 Vcc - 125 A - 50 kW	CCS Combo 2 (FF)	Trifásica	4	Ethernet | 4G	Consultar
RAPTION 50 EVO CCS2 T2C32	[8] V17422.	2	100-920 Vcc - 125 A - 50 kW| 400 Vca - 32 A - 22 kW	CCS Combo 2 (FF)| Cable Tipo 2	Trifásica	3 | 4	Ethernet | 4G	Consultar
RAPTION 50 EVO CCS2 T2S32	[8] V17423.	2	100-920 Vcc - 125 A - 50 kW| 400 Vca - 32 A - 22 kW	CCS Combo 2 (FF) | Base Tipo 2	Trifásica	3 | 4	Ethernet | 4G	Consultar
RAPTION 50 EVO CCS2 CHA T2S32	[8] V17430.	3	100-920 Vcc - 125 A - 50 kW| 400 Vca - 32 A - 22 kW	CCS Combo 2 (FF)| JEVS G105 - CHAdeMO (AA)| Base Tipo 2	Trifásica	3 | 4	Ethernet | 4G	Consultar
RAPTION 50 EVO CCS2 CHA T2C32	[8] V17432.	3	100-920 Vcc - 125 A - 50 kW| 400 Vca - 32 A - 22 kW	CCS Combo 2 (FF)| JEVS G105 - CHAdeMO (AA)| Cable Tipo 2	Trifásica	3 | 4	Ethernet | 4G	Consultar

Ampliable a 100 kW, Pantalla táctil TFT a color de 8" antivandálica, Protección magnetotérmica y protección diferencial de 30 mA Tipo B independiente por toma, Medida de energía integrada MID, Lector RFID para identificación y activación recarga - ISO 14443 A/B, Almacenamiento de datos, Comunicaciones Ethernet, Comunicaciones 4G, Protocolo comunicaciones OCPP 1.5/1.6, Peso: 230 kg, Permite montaje en pared, Envolvente de acero inoxidable IP54 - IK10, Dimensiones: 350x940x1800 mm. Longitud de cable de 3 m (5 m opcional).

TABLA DE PRESTACIONES ADICIONALES

RAPTION 50

V 1 X X X X 0 0 X X X			Plazo entrega	+ €
Código		Código interno		
Comunicaciones	4G	0	-	-
	4G SW6	4	1	Consultar
	4G PAYTERM	8	1	Consultar
	4G SW6 PAYTERM	C	1	Consultar
	NO 4G	O	1	Consultar
	SW6	P	1	Consultar
	PAYTERM	R	1	Consultar
Protecciones			1	Consultar
	RCD-B SPD	6	1	Consultar
Accesorios	-	0	-	-
	BC	4	1	Consultar
	5M	5	1	Consultar
	BC-5M	9	1	Consultar

RAPTION 50 EVO

V 1 X X X X 0 0 X X X			Plazo entrega	+ €
Código		Código interno		
Comunicaciones	-	0	-	-
	4G	1		Consultar
	PAYTERM	5	1	Consultar
	4G PAYTERM	6	1	Consultar
	SW6	A	1	Consultar
	4G SW6	B	1	Consultar
	SW6 PAYTERM	F	1	Consultar
	4G SW6 PAYTERM	G	1	Consultar
Protecciones		0	1	
	SPD	2	1	Consultar
Accesorios		0	-	
	5M	1	1	Consultar
	BC	2	1	Consultar
	5M + BC	3	1	Consultar

Plazo entrega: [*] Inmediato, [x] Semanas laborables, [c] Consultar

RAPTION 100

Estaciones de recarga ultrarrápida compactas

Tipo	Código	Nº Tomas	Salida	Tipo conector	Tipo red	Modo recarga	Comunicaciones	PVP (€)
RAPTION 100 CCS2	[8] V17310.	1	150-920 Vcc - 250 A - 100 kW	CCS Combo 2 (FF)	Trifásica	4	Ethernet | 4G	Consultar
RAPTION 100 CCS2 T2C32	[8] V17322.	2	150-920 Vcc - 250 A - 100 kW| 400 Vca - 32 A - 22 kW	CCS Combo 2 (FF)| Cable Tipo 2	Trifásica	3 | 4	Ethernet | 4G	Consultar
RAPTION 100 CCS2 T2S32	[8] V17323.	2	150-920 Vcc - 250 A - 100 kW| 400 Vca - 32 A - 22 kW	CCS Combo 2 (FF) | Base Tipo 2	Trifásica	3 | 4	Ethernet | 4G	Consultar
RAPTION 100 CCS2 CHA T2S32	[8] V17330.	3	150-920 Vcc - 200/250 A - 100 kW| 400 Vca - 32 A - 22 kW	CCS Combo 2 (FF)| JEVS G105 - CHAdeMO (AA)| Base Tipo 2	Trifásica	3 | 4	Ethernet | 4G	Consultar
RAPTION 100 CCS2 CHA T2C32	[8] V17332.	3	150-920 Vcc - 200/250 A - 100 kW| 400 Vca - 32 A - 22 kW	CCS Combo 2 (FF)| JEVS G105 - CHAdeMO (AA)| Cable Tipo 2	Trifásica	3 | 4	Ethernet | 4G	Consultar

Pantalla táctil TFT a color de 8" antivandálica, Protección magnetotérmica y protección diferencial de 30 mA Tipo B independiente por toma, Medida de energía integrada MID, Lector RFID para identificación y activación recarga - ISO 14443 A/B, Almacenamiento de datos, Comunicaciones Ethernet, Comunicaciones 4G, Protocolo comunicaciones OCPP 1.5/1.6, Peso: 255 kg, Permite montaje en pared, Envolvente de acero inoxidable IP54 - IK10, Dimensiones: 350x940x1800 mm. Longitud de cable de 3 m (5 m opcional).

NEW

RAPTION 150C

Estaciones de recarga compactas de alta potencia

Tipo	Código	Nº Tomas	Salida	Tipo conector	Tipo red	Protección diferencial	Modo recarga	Comunicaciones	PVP (€)
Dispensador									
RAPTION 150C CCS2-CCS2	[8] V1772E.	2	150-920 Vcc - 375 A - 150 kW|1 50-920 Vcc - 375 A - 150 kW	CCS Combo 2 (FF)| CCS Combo 2 (FF)	Trifásica	Tipo B	4	Ethernet | 4G	Consultar
RAPTION 150C CCS2-CHA	[8] V17720.	2	150-920 Vcc - 375 A - 150 kW| 150-500 Vcc - 200 A - 100 kW	CCS Combo 2 (FF)| JEVS G105 - CHAdeMO (AA)	Trifásica	Tipo B	4	Ethernet | 4G	Consultar

Pantalla táctil TFT a color de 8" antivandálica, Protección magnetotérmica y protección diferencial de 30 mA Tipo B independiente por toma, Medida de energía integrada MID, Lector RFID para identificación y activación recarga - ISO 14443-1/2/3, Botón paro de emergencia. Almacenamiento de datos, Comunicaciones Ethernet, Comunicaciones 4G, Protocolo comunicaciones OCPP 1.5/1.6. Peso: 335 kg. Envolvente de acero inoxidable IP54 - IK10. Dimensiones: 510 x 1130 x 1810 mm (sin cable). Longitud de cable 4 m (5,5 m opcional).

TABLA DE PRESTACIONES ADICIONALES

RAPTION 100

V	1	X	X	X	X	0	0	X	X	X
Código						Código interno				

			Plazo entrega	+ €
Comunicaciones	4G	1		Consultar
	PAYTERM	5	1	Consultar
	4G PAYTERM	6	1	Consultar
	SW6	A	1	Consultar
	4G SW6	B	1	Consultar
	SW6 PAYTERM	F	1	Consultar
	4G SW6 PAYTERM	G	1	Consultar
Protecciones	SPD	2	1	Consultar
AAccesorios	5M	1	1	Consultar
	BC	2	1	Consultar
	5M + BC	3	1	Consultar

Protecciones y accesorios

RA	Rearme automático
RCD-B	Protección diferencial Tipo B
6 DC	Detección de fugas de más de 6 mAcc
SPD	Protección contra sobretensiones
SW6	Switch 6 equipos (Master + 6 Slave)
EXT	Acometida por tapa inferior para exteriores
5M	Mangueras de 5 metros de longitud
BC	Sistema de bloqueo de conectores CCS y CHA
PAYTERM	Terminal de pago con tarjeta contactless

Plazo entrega: [*] Inmediato, [x] Semanas laborables, [c] Consultar

Accesorios recarga

COFRET

Caja de protecciones para puntos de recarga

Tipo	Código	Llave	Protección diferencial	Contador MID	Protección contra sobre-tensiones (SPD)	Protección Magneto-térmica	Tamaño (mm) ancho xalto x fondo	Peso (kg)	PVP (€)
2 polos									
COFRET-VE6-2P-20A	[3] V41231.	1	Tipo A	-	-	20 A	170x200x115	1,20	125,00
COFRET-VE6-2P-20AS	[3] V41232.	1	Tipo A	-	●	20 A	170x200x115	1,35	250,00
COFRET-VE8-2P-20AS-MID	[3] V41236.	1	Tipo A	MID	●	20 A	215x200x115	2,00	350,00
COFRET-VE8-2P-20A 6DC	[3] V4123P.	1	Tipo A + 6 mAcc	-	-	20 A	215x200x115	1,20	300,00
COFRET-VE8-2P-20AS 6DC	[3] V4123Q.	1	Tipo A + 6 mAcc	-	●	20 A	215x200x115	1,40	425,00
COFRET-VE6-2P-40A	[3] V41261.	1	Tipo A	-	-	40 A	170x200x115	1,20	135,00
COFRET-VE6-2P-40AS	[3] V41262.	1	Tipo A	-	●	40 A	170x200x115	1,35	260,00
COFRET-VE8-2P-40AS-MID	[3] V41266.	1	Tipo A	MID	●	40 A	215x200x115	1,40	360,00
COFRET-VE8-2P-40A 6DC	[3] V4126P.	1	Tipo A + 6 mAcc	-	-	40 A	215x200x115	2,00	310,00
COFRET-VE8-2P-40AS 6DC	[3] V4126Q.	1	Tipo A + 6 mAcc	-	●	40 A	215x200x115	1,50	435,00
4 polos									
COFRET-VE12-4P-40A	[3] V41461.	1	Tipo A	-	-	40 A	270x250x160	2,50	160,00
COFRET-VE12-4P-40AS	[3] V41462.	1	Tipo A	-	●	40 A	270x250x160	2,50	480,00
COFRET-VE12-4P-40A 6DC	[3] V4146P.	1	Tipo A + 6 mAcc	-	-	40 A	270x250x160	2,00	335,00
COFRET-VE12-4P-40AS 6DC	[3] V4146Q.	1	Tipo A + 6 mAcc	-	●	40 A	270x250x160	2,00	655,00

Protecciones eléctricas conforme a la norma ITC-BT-52, Protección magnetotérmica con curva C, Protección diferencial de 30 mA, Cierre con llave, Envolvente de policarbonato y poliestireno - IP 65 - IK10.

CirBEON

Sensor para control dinámico potencia

Tipo	Código	Potencia contratada (kW)	PVP (€)
CirBEON-16	[*] V42001.	3.68	63,00
CirBEON-20	[*] V42002.	4.6	63,00
CirBEON-25	[*] V42003.	5.75	63,00
CirBEON-30	[*] V42004.	6.9	63,00
CirBEON-35	[*] V42005.	8.05	63,00
CirBEON-40	[*] V42006.	9.2	63,00
CirBEON-45	[*] V42007.	10.35	63,00
CirBEON-50	[*] V42008.	11.5	63,00
CirBEON-63	[*] V42009.	14.49	63,00

Compatible con equipos serie eNEXT, eHOME Distancia máxima con el equipo de recarga de 200 m. Encapsulado de poliéster, IP 20. Dimensiones: 60 x 32 mm

NEW

Genion One MC

Gestor doméstico para recarga de VE

Tipo	Código	Comunicaciones	PVP (€)
Genion One MC	[*] V40702.	RS-485 | Ethernet | Wi-Fi	322,96

Genion One es compatible con la gama **monofásica** eHOME Link. Incluye aplicación web para la gestión dinámica de la generación fotovoltaica y el punto de recarga. Además es capaz de gestionar hasta 2 equipos eHOME Link.

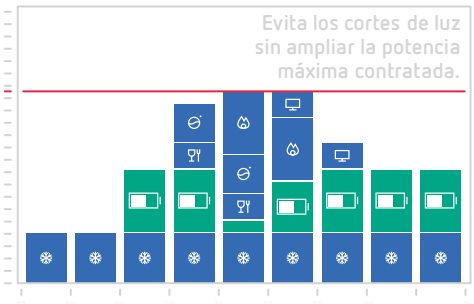

CirBEON, Sensor que ajusta de forma dinámica el consumo del vehículo eléctrico teniendo en cuenta la potencia disponible en la instalación.

PD
Pedestal para cajas de recarga

Tipo	Código	Equipo	Tamaño (mm) ancho xalto x fondo	Peso (kg)	PVP (€)
PD20-WB1	[3] V40331.	1 x (RVE-WBM | WB-eBASIC)	360x1555x198	18,00	550,00
PD20-WB2	[3] V40332.	2 x (RVE-WBM | WB-eBASIC)	360x1555x198	18,00	600,00
PD10-FM1	[3] V40311.	1 x eHOME	310x1563x250	14,60	450,00
PD10-FM2	[3] V40312.	2 x eHOME	310x1554x250	20,00	550,00
PD-eNext	[3] V41S12.	1 x (eNext | ePark)	373x1500x150	4,00	450,00

Pedestal de aluminio

RVE-CARD
Tarjeta para recarga

Tipo	Código	Descripción	PVP (€)
RVE-CARD	[*] V30012.	Tarjeta de proximidad MiFARE Classic 1K	5,30
RVE-CARD Key	[*] V30010.	Tarjeta de proximidad MiFARE Classic 1K con Key A grabada	5,50

CONNEC
Cables de recarga

Tipo	Código	Tipo red	Lado cargador	Lado vehículo	In (A)	Cable (m)	PVP (€)
Cables de carga para Modo 3							
CONNEC T2-T2 M-32-5m	[*] V40117.	Monofásica	Tipo 2	Tipo 2	32	5	410,00
CONNEC T2-T2 M-16-5m	[*] V40119.	Monofásica	Tipo 2	Tipo 2	16	5	385,00
CONNEC T1-T2 M-32-5m	[*] V40125.	Monofásica	Tipo 2	Tipo 1	32	5	385,00
CONNEC T2-T2 T-32-5m	[*] V40126.	Trifásica	Tipo 2	Tipo 2	32	5	435,00
CONNEC T1-T2 M-32-10m	[*] V40225.	Monofásica	Tipo 2	Tipo 1	32	10	435,00
CONNEC T2-T2 T-32-10m	[*] V40226.	Trifásica	Tipo 2	Tipo 2	32	10	495,00
Soporte Cable							
Holder T1	[1] V40401.	-	-	-	-	-	70,00
Holder T2	[1] V40402.	-	-	-	-	-	70,00

DLM
Sistema dinámico de carga (Dynamic Load Manager)

El sistema DLM permite recargar el máximo de vehículos en el menor tiempo posible gracias a una gestión inteligente de la potencia de recarga.

La inclusión de un sistema DLM responde a la necesidad de optimizar la potencia disponible en la instalación para evitar ampliaciones en el momento de incorporar varios puntos de recarga, asegurando a la vez un servicio de recarga adecuado.

Características:

- Posibilidad de ajustar la potencia dedicada a la recarga en función del consumo instantáneo de las otras cargas de la instalación.
- La potencia contratada puede ser variable en función del período tarifario u horario.
- Compatible con plataformas de gestión de puntos de recarga basadas en OCPP.
- Incluye pantallas de monitorización del estado y consumo generales del aparcamiento, así como de cada vehículo
- En caso de fallo de comunicaciones el sistema asegura la continuidad de la recarga.
- El sistema es fácilmente ampliable.
- Gestor de alarmas con envío de correo.
- Gestor de informes mensuales de consumos por período de tarifa contratada.

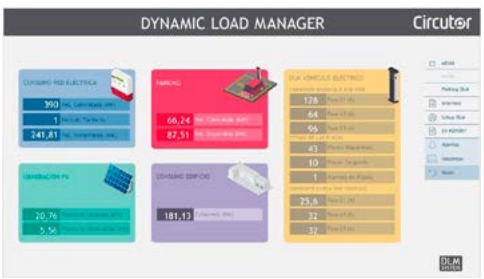

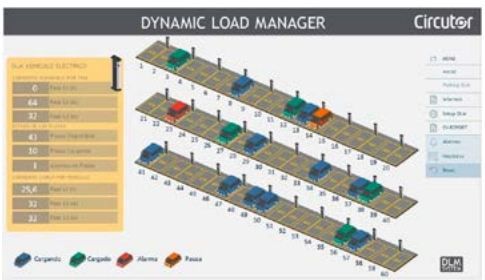

Plazo entrega: [*] Inmediato, [x] Semanas laborables, [c] Consultar

Dimensiones

RAPTION 150C

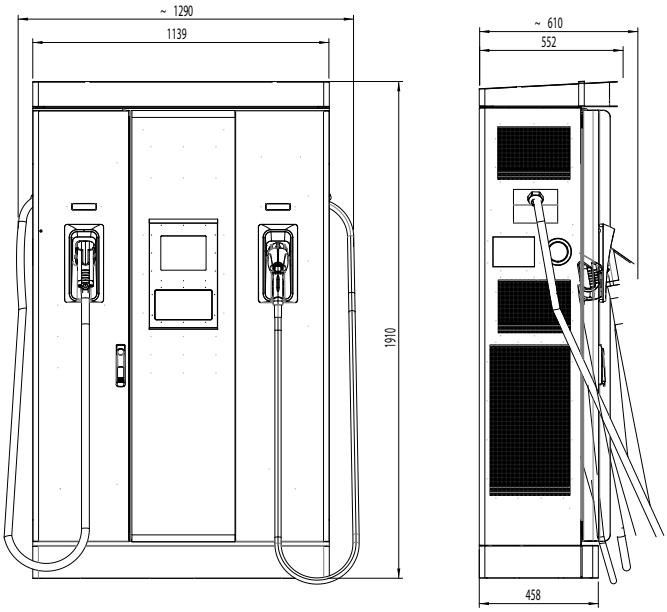

RAPTION 50 / RAPTION 100

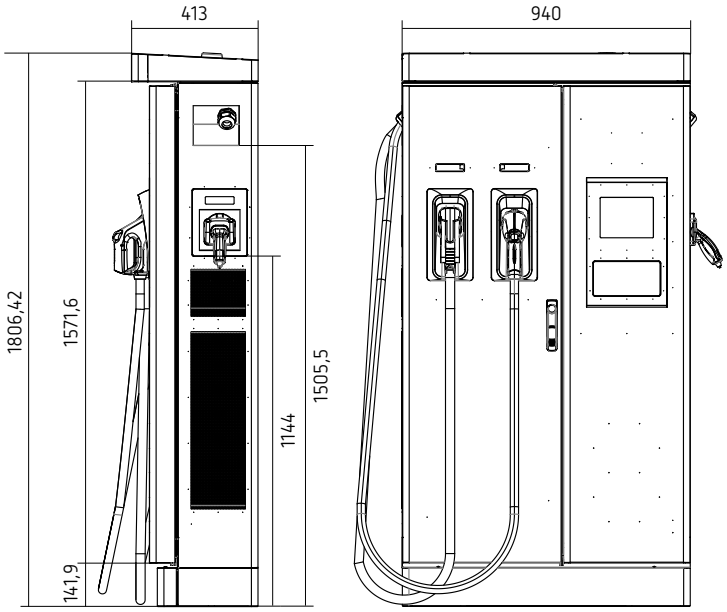

URBAN / URBAN MASTER - SLAVE

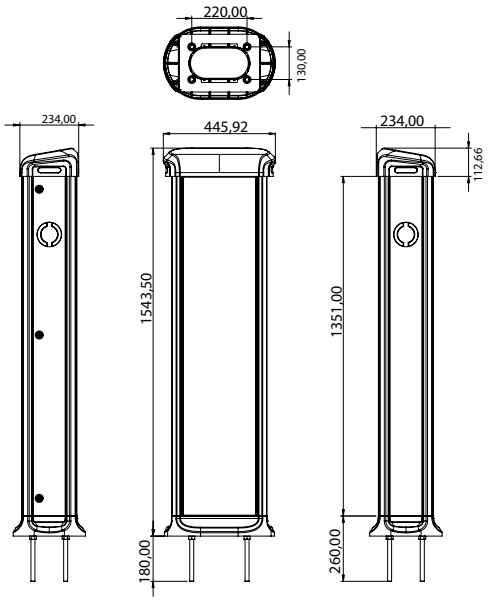

URBAN CCS

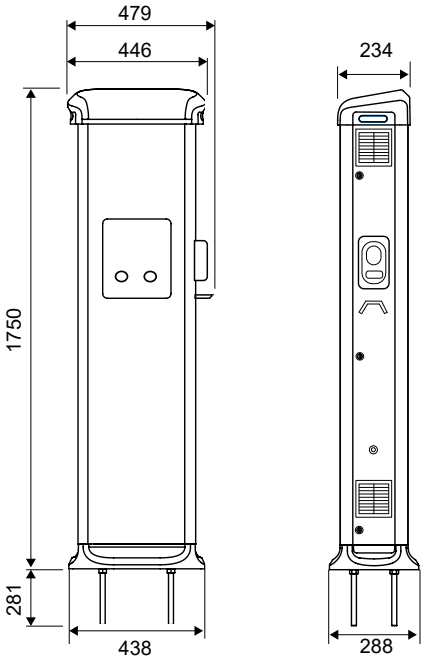

URBAN-WB

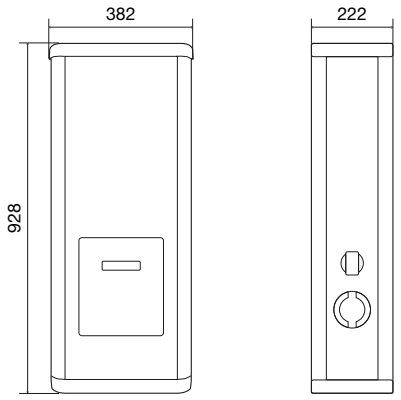

eNext / ePARK

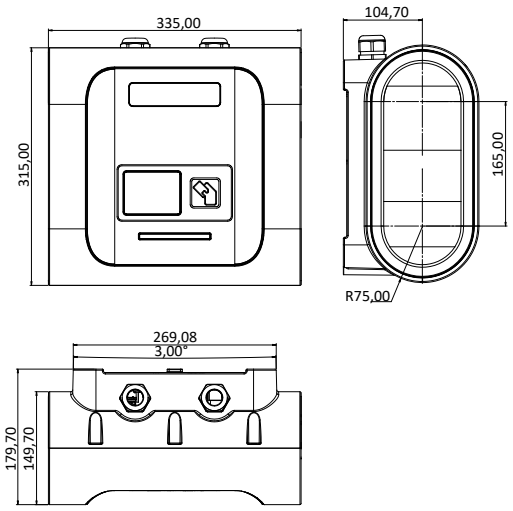

eHOME

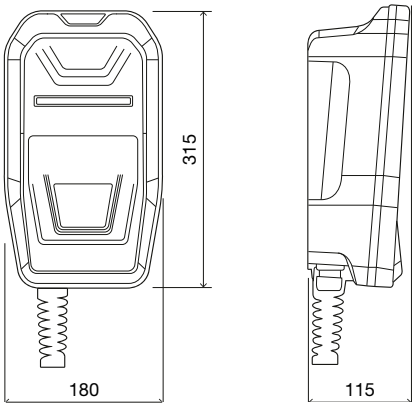

COFRET-2P

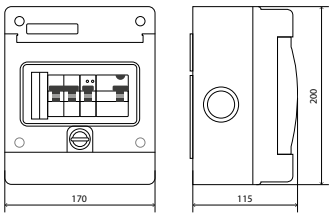

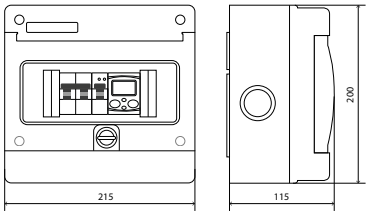

COFRET-4P

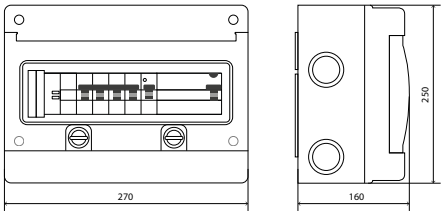

Soluciones para la Recarga de Vehículos Eléctricos

Intertek Intertek Intertek Intertek

AHB SOLUTIONS

Enero 2023

AHB se reserva el derecho de modificar cualquier información contenida en este catálogo.

www.ahbonline.es